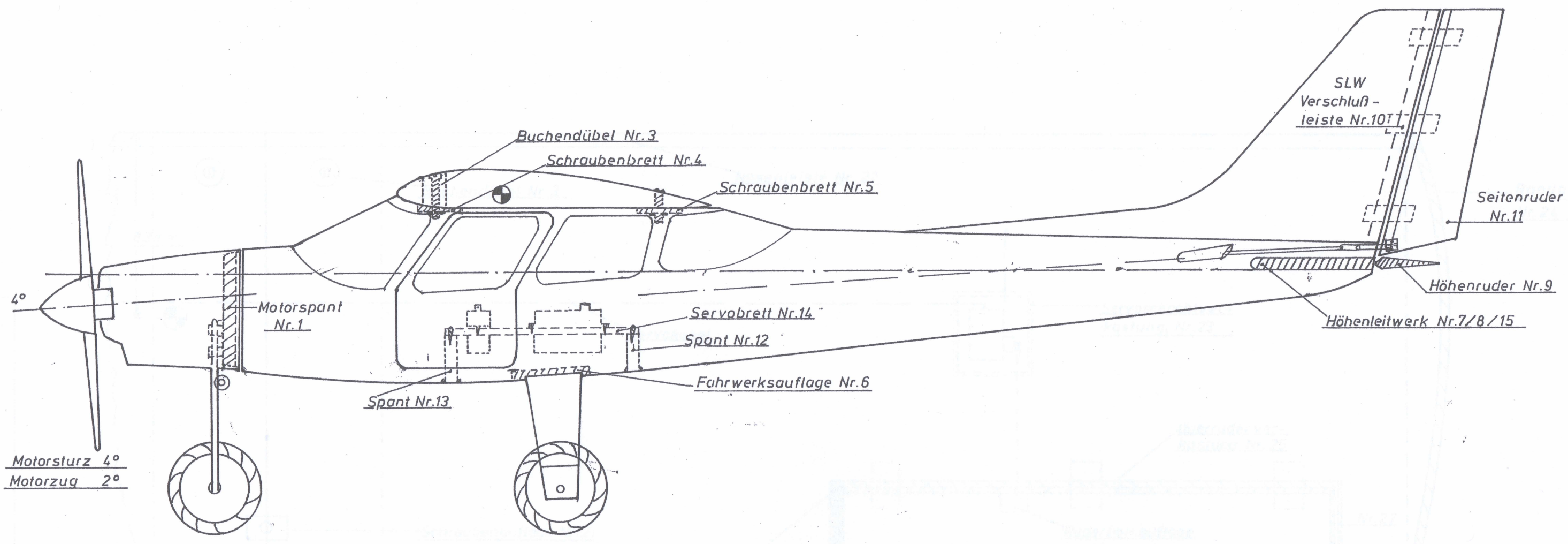

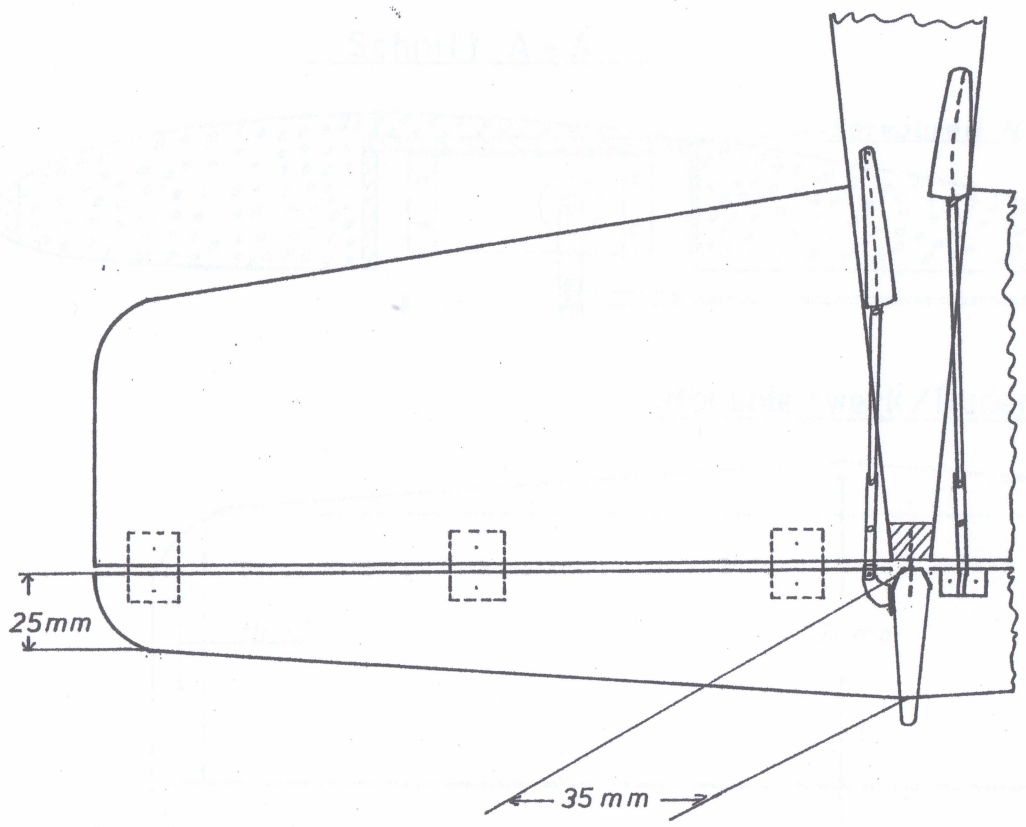

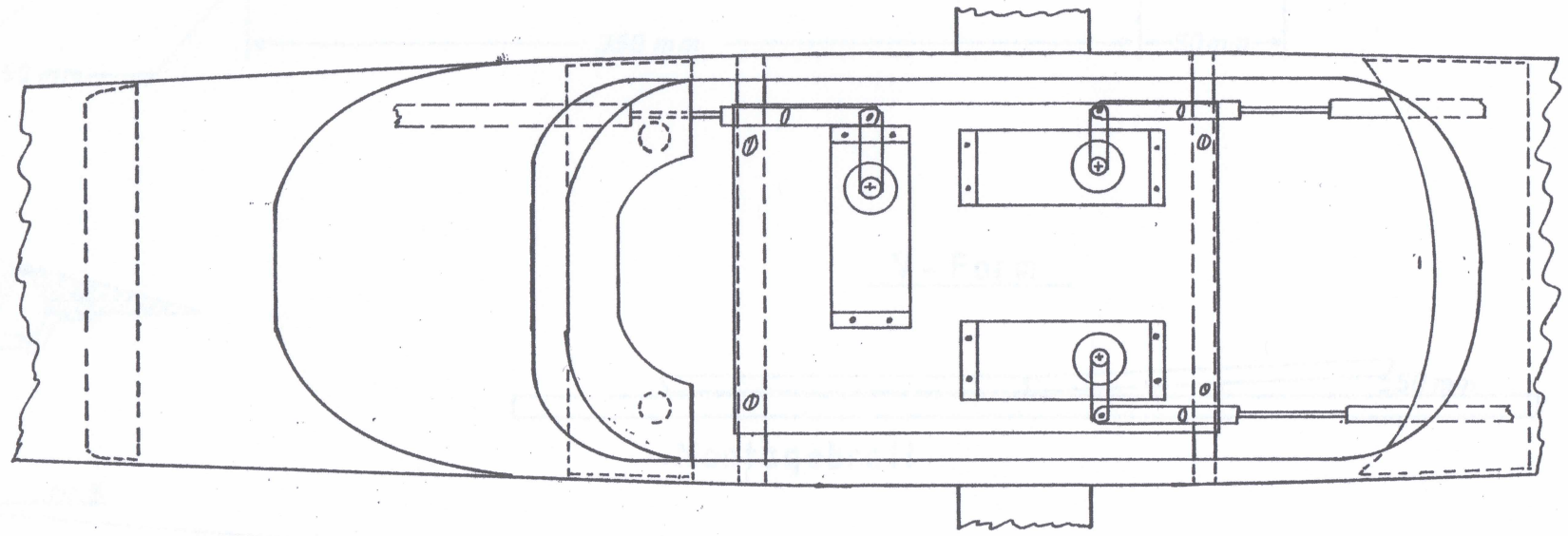

Spw.	1540 mm		Datum	Name
Länge	1130 mm	Bearb.	15.95	Stevens
Gewicht ab	2400 g	Gepr.		
Motor ab	3,5 ccm	Norm		

Maßstab

Wega Trainer

Wega Sunshine

Blatt 1
2 Bl.

Zust.	Änderung	Datum	Name